ГРУЗОПОДЪЁМНОСТЬ

MHL 434 (Вынос 9,5 м).
• Рабочее оснащение: стрела коробчатого сечения 7,3 м, погрузочная рукоять 4,65 м.

Высота в м	Нижняя часть машины, опоры	Вынос в м 3	4,5	6	7,5	9
9	без опор			5,9	3,8*	
	однощитовая			6,2* (6,2*)	3,8* (3,8*)	
	2-х щитовая			6,2* (6,2*)	3,8* (3,8*)	
7,5	без опор			5,8	4,2	
	однощитовая			6,3* (6,3*)	4,5 (5,3*)	
	2-х щитовая			6,3* (6,3*)	5,3* (5,3*)	
6	без опор		7,5*	5,7	4,1	3,3
	однощитовая		7,5* (7,5*)	6,2 (6,4*)	4,5 (5,6*)	3,4 (4,0*)
	2-х щитовая		7,5* (7,5*)	6,4* (6,4*)	5,4 (5,6*)	4,0* (4,0*)
4,5	без опор	10,2*	8,0*	5,6	4,1	3,1
	однощитовая	10,2* (10,2*)	8,0* (8,0*)	6,1 (6,6*)	4,4 (5,7*)	3,4 (4,2*)
	2-х щитовая	10,2* (10,2*)	8,0* (8,0*)	6,6* (6,6*)	5,3 (5,7*)	4,1 (4,2*)
3	без опор	11,2*	8,0	5,4	4,0	3,1
	однощитовая	11,2* (11,2*)	8,4* (8,4*)	5,9 (6,8*)	4,3 (5,7*)	3,4 (4,8*)
	2-х щитовая	11,2* (11,2*)	8,4* (8,4*)	6,8* (6,8*)	5,2 (5,7*)	4,1 (4,8*)
1,5	без опор	7,7*	7,7	5,2	3,9	3,0
	однощитовая	7,7* (7,7*)	8,5 (8,6*)	5,7 (6,9*)	4,2 (5,7*)	3,3 (4,6*)
	2-х щитовая	7,7* (7,7*)	8,6* (8,6*)	6,9* (6,9*)	5,2 (5,7*)	4,0 (4,6*)
0	без опор	6,5*	7,5	5,1	3,8	
	однощитовая	6,5* (6,5*)	8,3* (8,3*)	5,6 (6,6*)	4,2 (5,4*)	
	2-х щитовая	6,5* (6,5*)	8,3* (8,3*)	6,6* (6,6*)	5,1 (5,4*)	
-1,5	без опор		7,4	5,0		
	однощитовая		7,5* (7,5*)	5,5 (6,1*)		
	2-х щитовая		7,5* (7,5*)	6,1* (6,1*)		

Приведенные в таблице данные действительны для линии захвата на стр. 2

ПРИМЕЧАНИЯ

Данные приведены в тоннах (т), давление насоса 360 бар. Согласно нормам ISO 10567 они составляют 75 % от статистической опрокидывающей нагрузки или 87 % гидравлич. подъёмной силы (обозначено *). На ровной и твёрдой поверхности они действительны для угла поворота в 360° Данные (...) действительны для продольного направления ходовой тележки

Вес дополнительных погрузочных средств (грейфер, грузовой крюк и т.д.) необходимо вычесть из данных грузоподъёмности.

Для режима подъёма груза согласно нормам CE необходимы предохранители от разрыва труб на подъёмных гидроцилиндрах и сигнальное устройство перегрузки.

КАБИНА

- Зафиксированная поднятая кабина, макс. высота подъема 3,55 м (опция: 3,9/4,23),рабочее место выполнено с учетом эргономики, функционального дизайна и хорошего обзора.
- Комфортабельное сидение с воздушной рессорой переставляемой опорой для поясничных позвонков, ремнем безопасности и подголовником, по желанию с обогревом сидения. Сидение соответствует требованиям ЕЭС (RL 89/392/EWG, Abs.: 3.2.2). Позволяет выполнять рабочие операции без устали благодаря возможности подгонять сидение под любую удобную позицию или наклонить его к подлокотникам, либо к рычагам управления.
- Трехступенчатый вентилятор для серийно устанавливаемых кондиционера и водяного отопления, 4 сопла обогревателя стекла.
- Управление джойстиком, изменение направления движения серийно.
- Опция: стояночное отопление, бронированные стекла или стекло Lexan защитная решетка, стерео - радиомагнитола, рулевое колесо.

ТРАНСПОРТНЫЕ ГАБАРИТЫ

Размер в мм	Вынос 9,5 m	Вынос 10,7 m
A	8310	9300
B	3275	3500
C	2690	2690
D	3250	3734
E	1190	1190
F	300	300
G	3210 / *3550	3210 / *3550
	*высота видемости 3,9 м	

ПРЕДОХРАНИТЕЛЬНЫЕ УСТРОЙСТВА

- Для режима подъёма грузов согласно EN 474-5. Отключение близкой зоны для защиты кабины

ВЕДОМСТВЕННАЯ ПРИЁМКА

- Сертификация согласно директив CE.

ГРЕЙФЕР ДЛЯ ДРЕВЕСИНЫ

- Грейфер объёмом до 1,7 м³, определение оптимального грейфера в зависимости от выполняемых работ.

Транспортные габариты

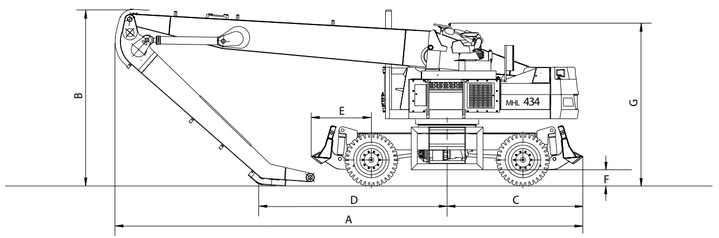

MACHINES - SERVICE - SPARE PARTS - CONSULTING
BLN GROUP
WWW.BLN-GROUP.RU

Берлин
Телефон 8 1049 30 21 00 23 0
Факс 8 1049 30 21 00 23 12
EMail berlin@bln-group.de

Москва
Телефон 8 495 258 20 90
Факс 8 495 258 20 89
EMail moscow@bln-group.de

Киев
Телефон 8 1038 044 256 32 24
Факс 8 1038 044 256 32 24
EMail ukraine@bln-group.de

Subject to change without notice. The data contained in this brochure may differ from the equipment supplied as standard.

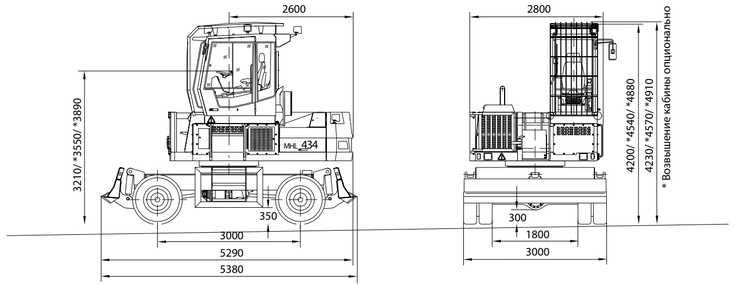

ДИЗЕЛЬНЫЙ ДВИГАТЕЛЬ

Изготовитель и тип	Deutz-BF4M 1013 FC
Исполнение	4-х цил. рядный двигатель/турбо
Мощность	112 kW
Ном. число оборотов	2000 min $^{-1}$
Рабочий объём	4,8 л
Система охлаждения	водяное и принудительное воздушное
Выхлопные нормы	COM II и EPA TIER II
Воздушный фильтр	двухступенчатый с предохр. клапаном
Бензобак	300 л

ЭЛЕКТРООБОРУДОВАНИЕ

Рабочее напряжение	24 V
Аккумулятор	2 x 12 V / 100 Ah / 760 A (EN)
Освещение	3 ксенон-фары на крыше кабины, 2 ксенон-фары на стреле, 2 ксенон-фары на верхней тележке сзади, задние габарит. огни и указатели поворотов

ПРИВОД ХОДОВОЙ ЧАСТИ

- Гидрообъёмная трансмиссия от бесступенчато регулируемого аксиально-поршневого гидромотора, износостойкое торможение через тормозной кран в двигателе

Скорость движения 1-передача	0 - 6 км/ч
Скорость движения 2-передача	0 - 20 км/ч
Радиус поворота	5,7 м

РАБОЧИЕ ВЕСА

Базовая машина с щитом и рабочим оборудованием.	Вынос 9,5 м	22.100 кг
	Вынос 10,7 м	23.100 кг

ПОВОРОТНЫЙ МЕХАНИЗМ

Поворотный механизм	Зубчатый венец с внутр. зац-нием
Привод	многоступен. планетарный редуктор со встроенным дисковым тормозом.
К-во оборотов плат-мы	0 - 8 об/мин $^{-1}$

ХОДОВАЯ ТЕЛЕЖКА

- Передняя ось: жёстко фиксированая поворотная ось с барабанным тормозом, поворот управл. колёс 29°; Задняя ось: качающаяся с барабанным тормозом и автомат. гидравл. блокировкой качания, поворот управляемых колёс 29°

Опоры	Опорный щит впереди
Опция	Опорный щит сзади
Шины	Пневматические, 8-кратные, 10.00 – 20.
Управление всеми колёсами	

ТОРМОЗА

Рабочий тормоз	Гидравл. приводимая в действие тормозная система, действующая на все пары колёс.
Стояночный тормоз	Электро-гидр. приводимый в действие дисковым тормозом на коробке передач

ГИДРАВЛИКА

- Гидравл. установка с регулятором потребления энергии.
- Сепаратный масл. радиатор с большой поверхн. охлаждения. Регулятор скорости вращения вентил. в зависимости от темп.
- Фильтр гидромасла: встроенные фильтроэлементы в масл.бак.
- Центральная смазочная система - серийно

Макс. объём подачи	320 л/мин. (при 2000 мин)
Макс. Рабочее давление	360 бар
Бак гидросистемы	320 л

ЛИНИЯ ЗАХВАТА

MHL 434 (вынос 9,5 м)
- рабочее оснащение: стрела коробчатого сечения 7,3 м, погрузочная рукоять 4,2 м.
- грейфер для древесины: определение оптимального грейфера в зависимости от выполяемых работ

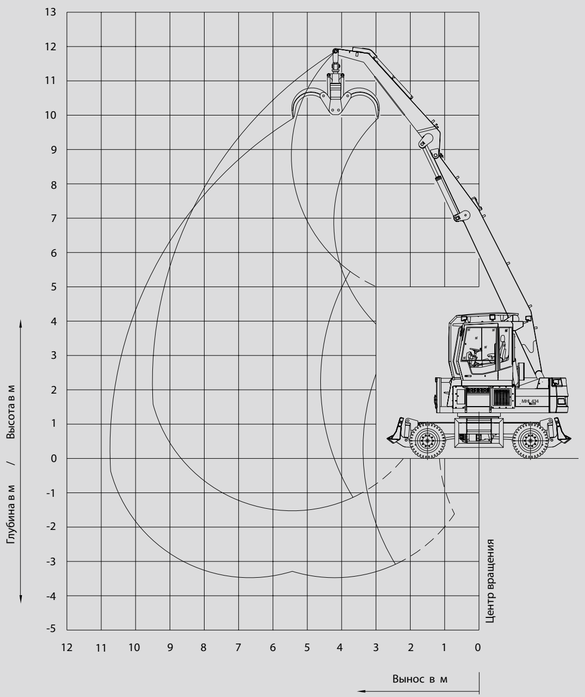

ЛИНИЯ ЗАХВАТА

MHL 434 (вынос 10,7 м).
- рабочее оснащение: стрела коробчатого сечения 8,2 м, погрузочная рукоять 4,75 м.
- грейфер для древесины: определение оптимального грейфера в зависимости от выполняемых работ.

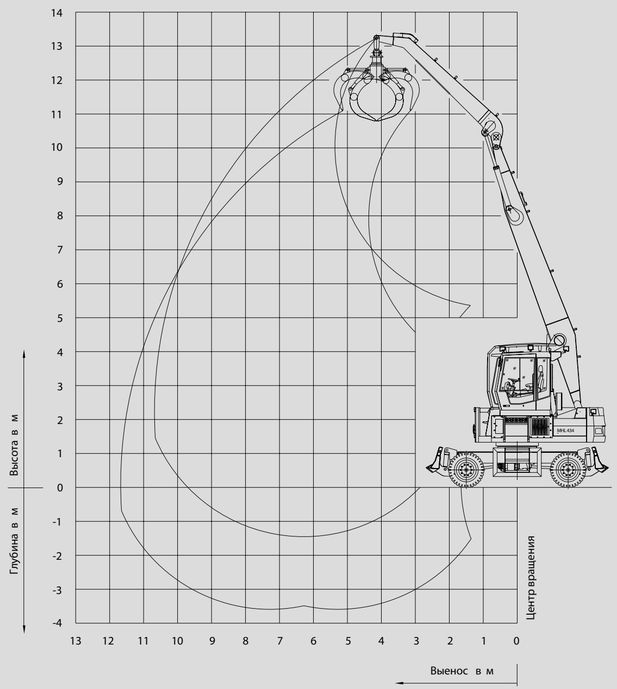

ГРУЗОПОДЪЕМНОСТЬ

MHL 434 (вынос 10,7 м).
- рабочее оснащение: стрела коробчатого сечения 8,2 м, погрузочная рукоять 4,75 м.

Высота в м	Нижняя тележка / опоры	Вынос в м 3	4,5	6	7,5	9	10,5
10,5	без опоры			5,3*	2,9*		
	1-щитовая опора			5,3* (5,3*)	2,9* (2,9*)		
	2-щитовая опора			5,3* (5,3*)	2,9* (2,9*)		
9	без опоры			6,1	4,3		
	1-щитовая опора			6,6* (6,6*)	4,6 (5,0*)		
	2-щитовая опора			6,6* (6,6*)	5,0* (5,0*)		
7,5	без опоры		8,0*	5,9	4,2	3,1	
	1-щитовая опора		8,0* (8,0*)	6,5 (7,0*)	4,6 (6,1*)	3,4 (3,9*)	
	2-щитовая опора		8,0* (8,0*)	7,0* (7,0*)	5,3 (6,1*)	3,9* (3,9*)	
6	без опоры	10,7*	8,6*	5,7	4,1	3,1	
	1-щитовая опора	10,7* (10,7*)	8,6* (8,6*)	6,2 (7,2*)	4,5 (6,2*)	3,4 (5,3*)	
	2-щитовая опора	10,7* (10,7*)	8,6* (8,6*)	7,2* (7,2*)	5,1 (6,2*)	3,9 (5,3*)	
4,5	без опоры	11,9*	8,2	5,4	4,0	3,0	2,4
	1-щитовая опора	11,9* (11,9*)	9,1 (9,2*)	6,0 (7,5*)	4,3 (6,3*)	3,3 (5,4*)	2,5 (4,0*)
	2-щитовая опора	11,9* (11,9*)	9,2* (9,2*)	6,9 (7,5*)	5,0 (6,3*)	3,8 (5,4*)	3,0 (4,0*)
3	без опоры	11,2*	7,7	5,2	3,8	2,9	2,3
	1-щитовая опора	11,2* (11,2*)	8,5 (9,6*)	5,7 (7,7*)	4,2 (6,4*)	3,2 (5,4*)	2,6 (4,5*)
	2-щитовая опора	11,2* (11,2*)	9,6* (9,6*)	6,6 (7,7*)	4,8 (6,4*)	3,7 (5,4*)	3,0 (4,5*)
1,5	без опоры	5,5*	7,3	4,9	3,7	2,8	2,3
	1-щитовая опора	5,5* (5,5*)	8,1 (9,6*)	5,4 (7,7*)	4,0 (6,4*)	3,1 (5,3*)	2,6 (4,3*)
	2-щитовая опора	5,5* (5,5*)	9,6* (9,6*)	6,1 (7,7*)	4,7 (6,4*)	3,6 (5,3*)	2,9 (4,3*)
0	без опоры	5,0*	7,0	4,8	3,5	2,8	
	1-щитовая опора	5,0* (5,0*)	7,8 (9,2*)	5,3 (7,4*)	3,9 (6,1*)	3,1 (5,0*)	
	2-щитовая опора	5,0* (5,0*)	9,2* (9,2*)	6,2 (7,4*)	4,6 (6,1*)	3,6 (5,0*)	
-1,5	без опоры			4,7	3,6		
	1-щитовая опора			5,2 (6,8*)	3,9 (5,7*)		
	2-щитовая опора			6,1 (6,8*)	4,6 (5,7*)		

ПРИМЕЧАНИЯ

Грузоподъемность приведена в тоннах. Давление насоса 360 бар. Согласно ISO 10567 она составляет 75 % статистической опрокидывающей нагрузки или 87 % гидравл. подъемной силы (обозначено *). на ровной и твердой поверхности они действительны для угла поворота в 360° .Данные в скобках действительны для продольного направления нижней тележки.

Вес дополнительных погрузочных средств (грейфер, груз, крюк и т.д.) следует вычесть из данных грузоподъемности.

Для режима подъема груза согласно нормам CE необходимы предохранители от разрыва труб на подъемных гидроцилиндрах и сигнальное устройство перегрузки.